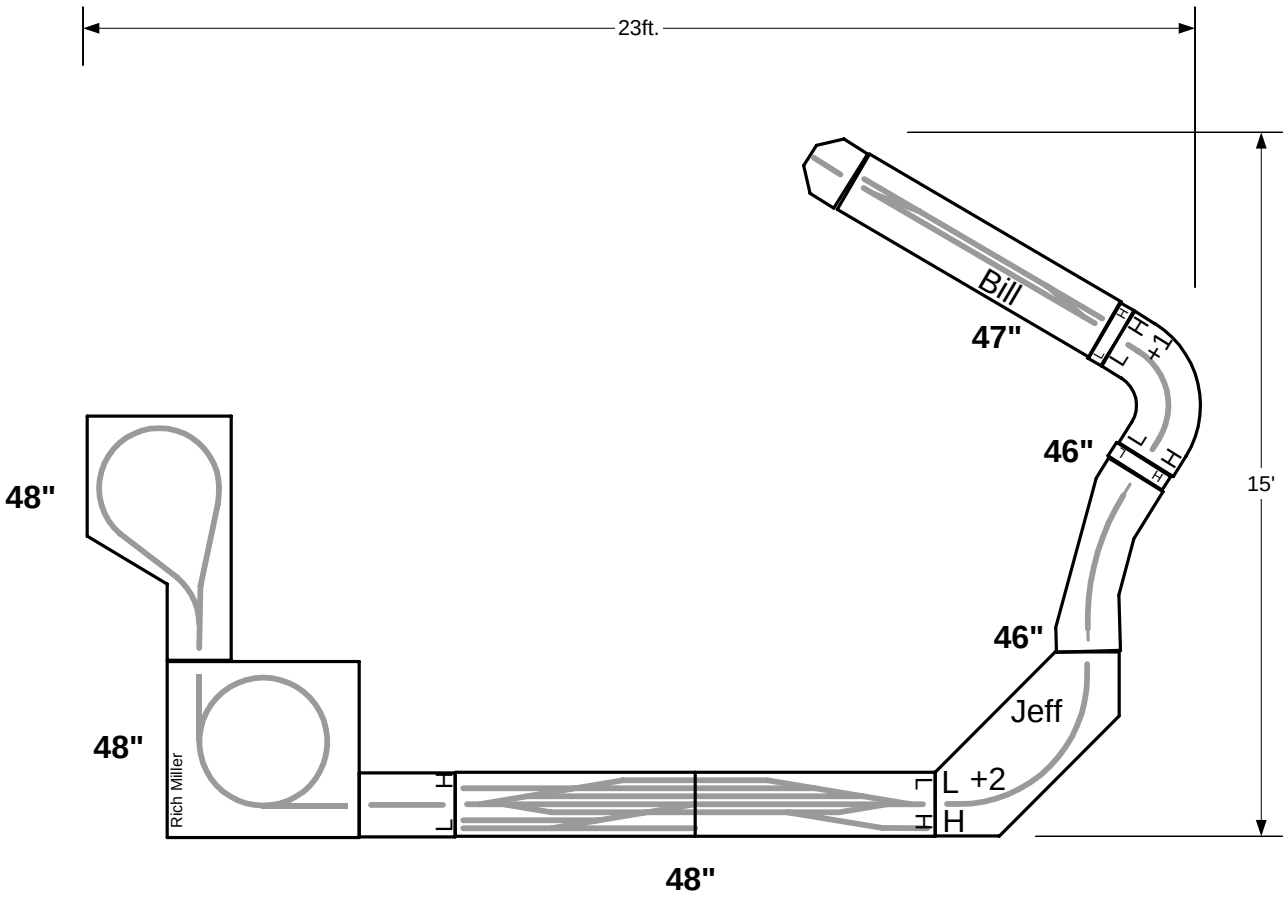4/23/2000